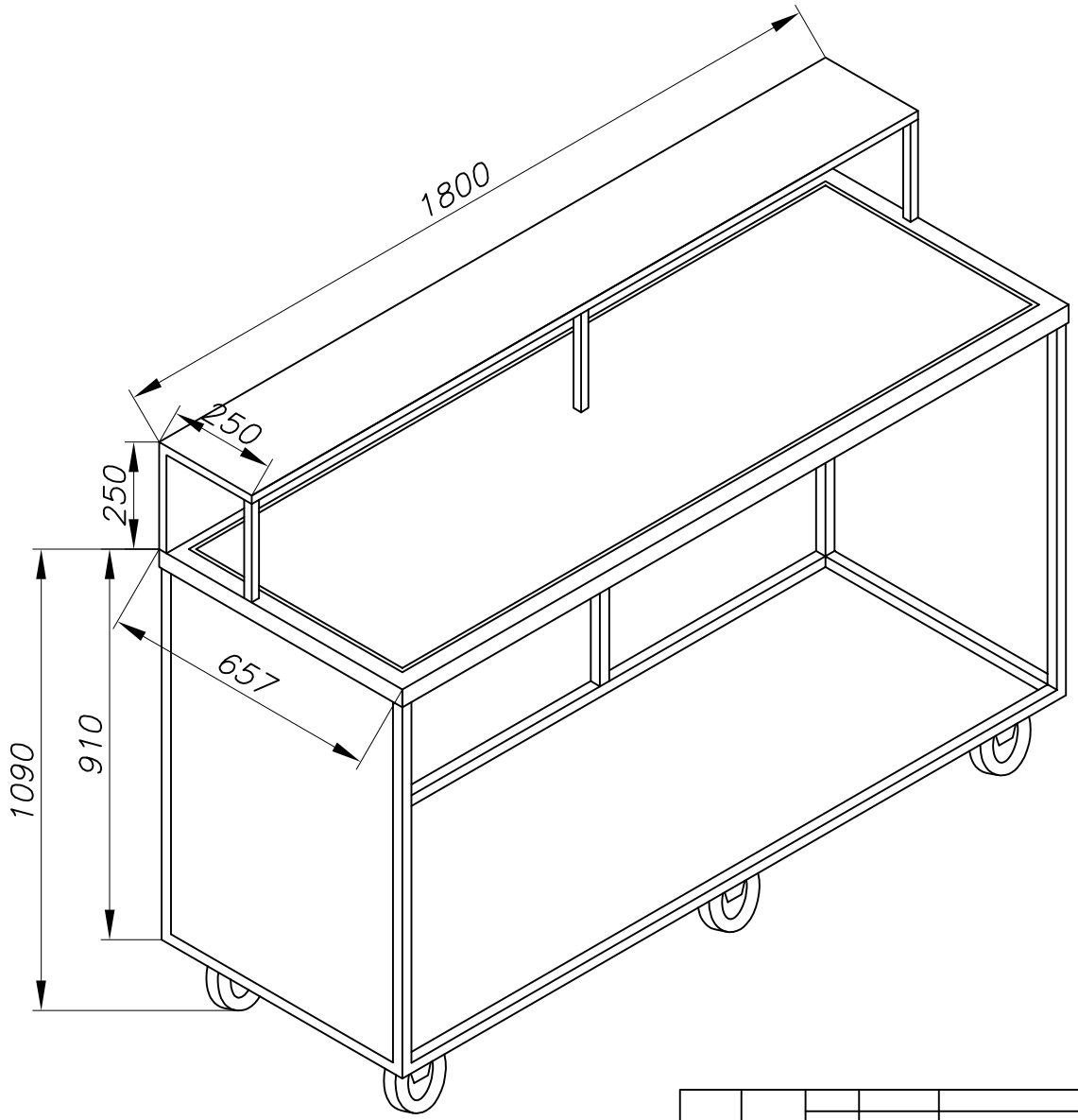

		–	–			I	
					S		
						Sifra	759–178